PALFINGER Technische Information Technical information Information technique	PK 14600 C - Traglastdiagramm - Lifting capacity diagram - Diagramme de capacite	Blatt – Page – Feuile **DT1420/04** Seite / Page / Feuile: **04** Ausgabe / Edition / Edition: **1/12/98**

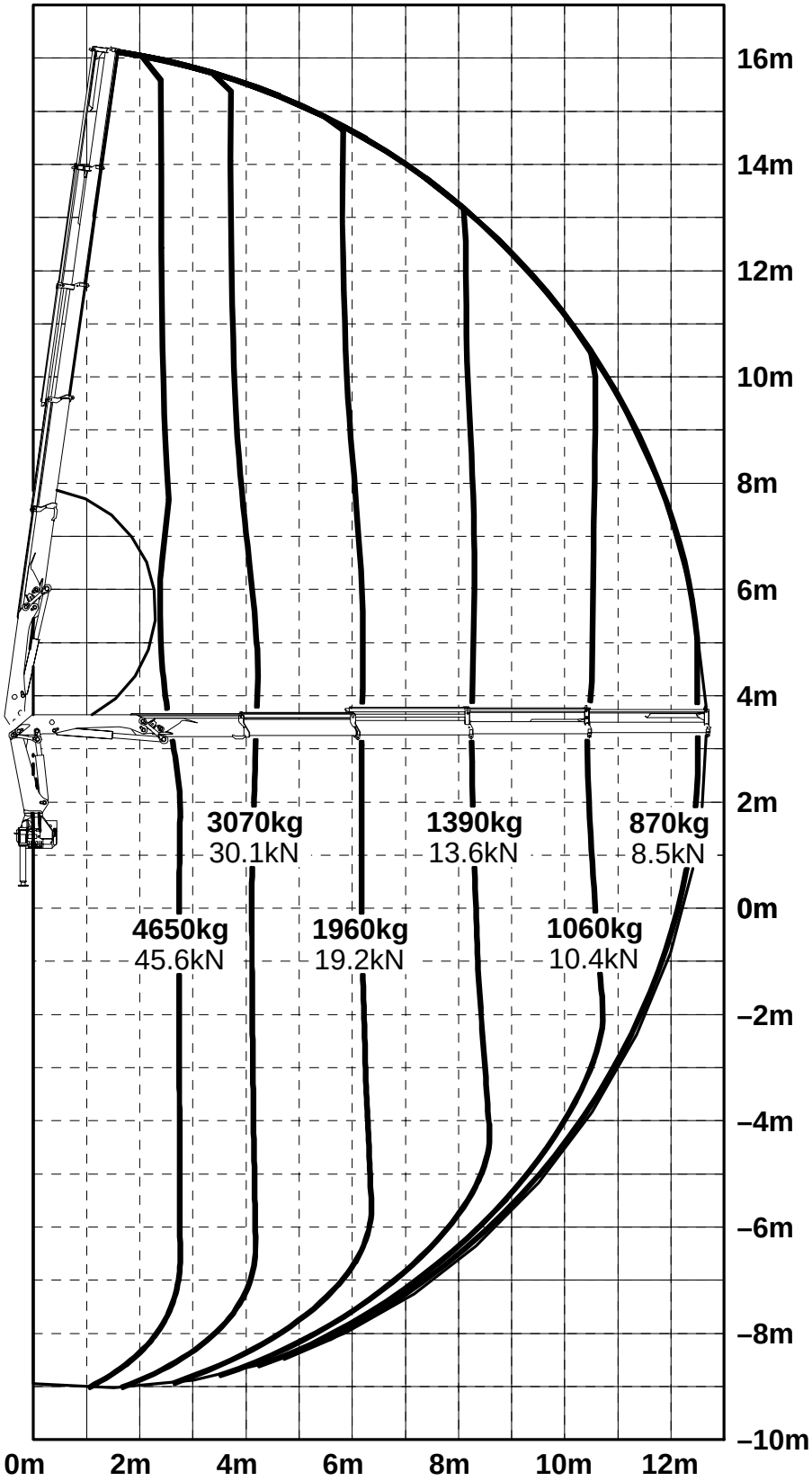

Konstruktionsänderungen vorbehalten, fertigungstechn. Toleranzen müssen berücksichtigt werden.
Subject to change, production tolerances have to be taken into account.
Les tolerances relatives a la technique de production doivent etre prises en cons consideration.

Einstufung: H1/B3 nach DIN15018
classification: H1/B3 in DIN15018
classement: H1/B3 en mesure DIN15018